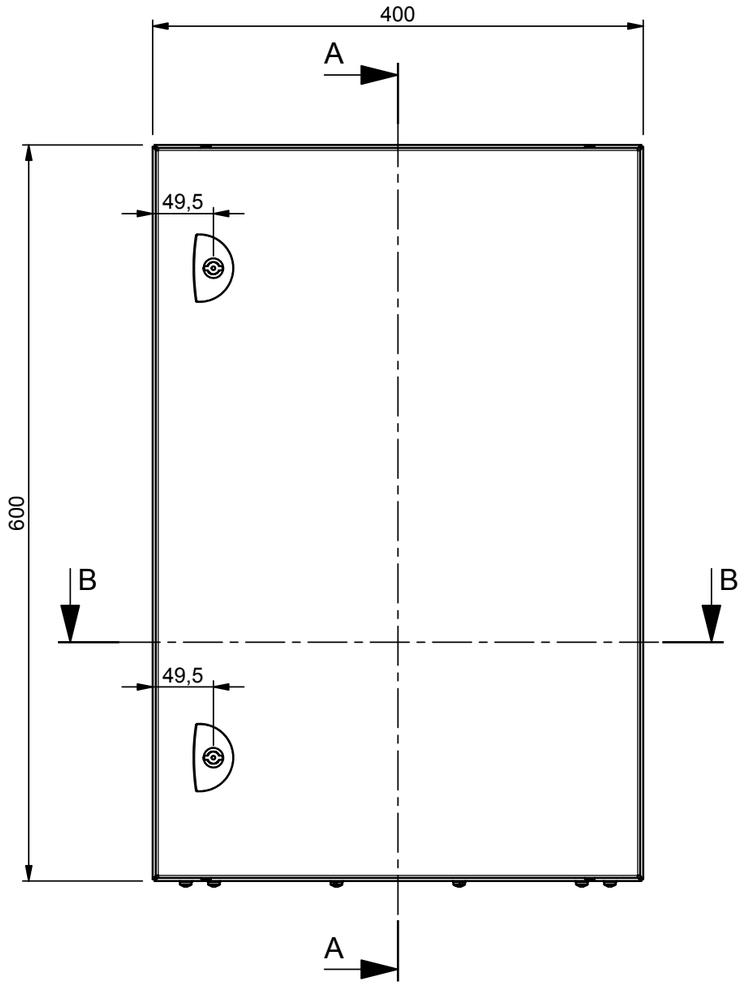

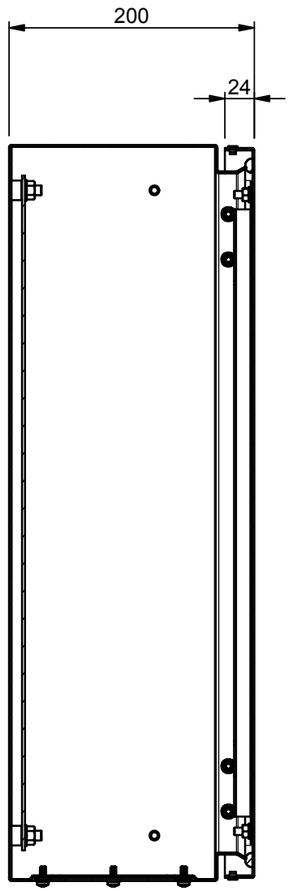

SEZIONE A-A

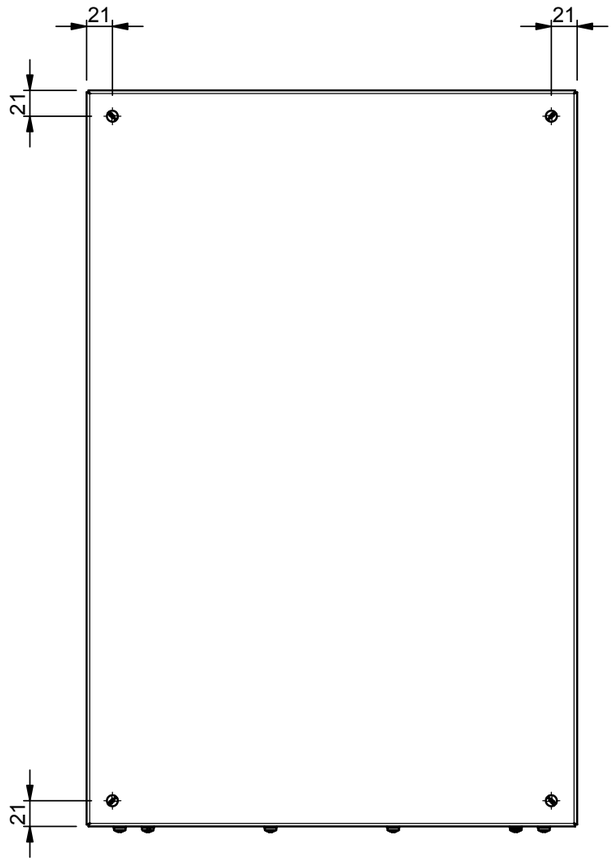

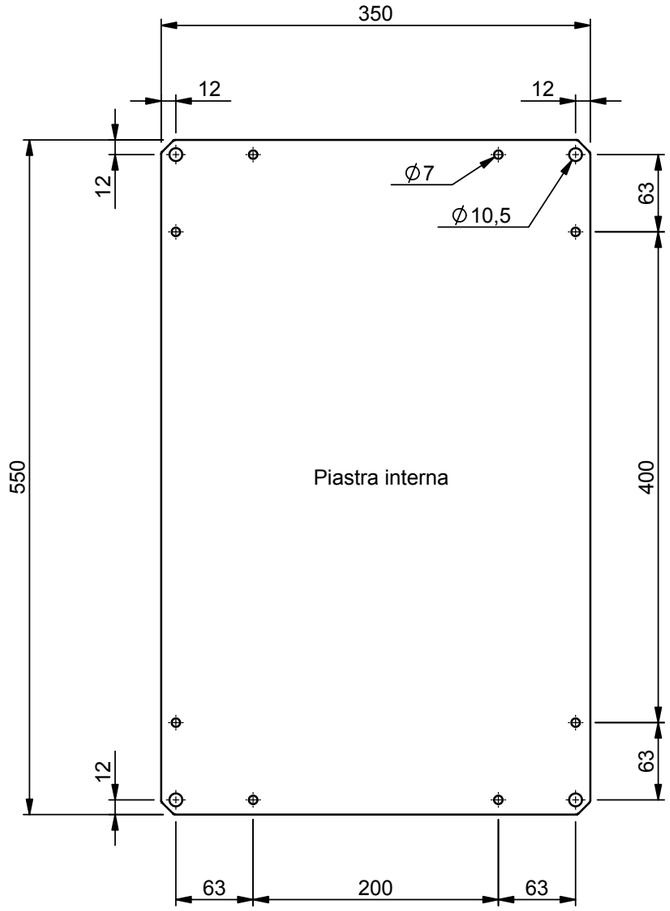

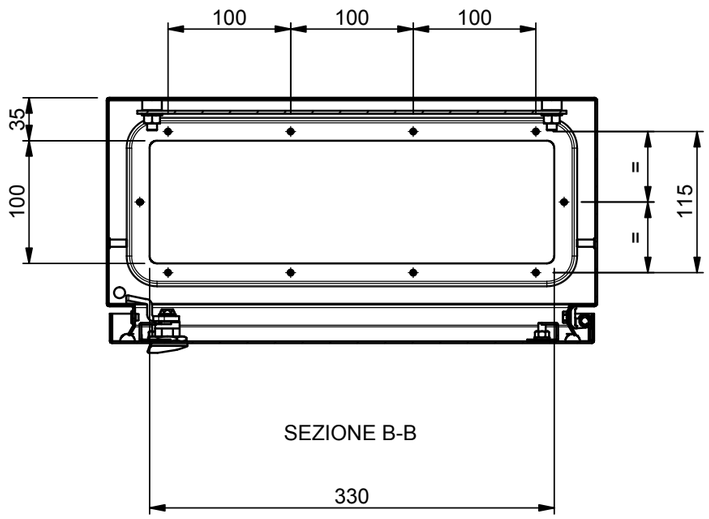

SEZIONE B-B

CASSE ST

400X600X200

ST4_620