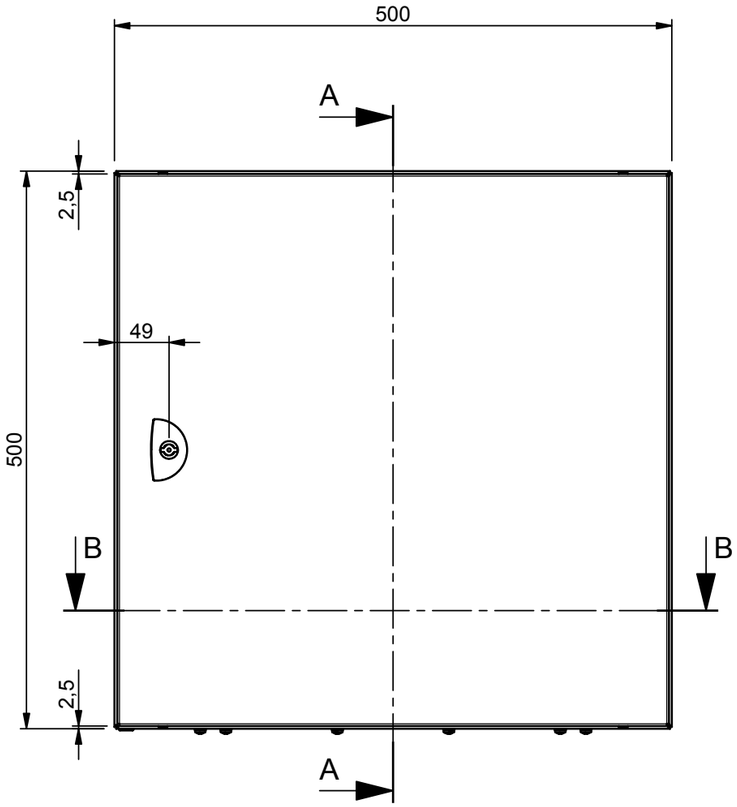

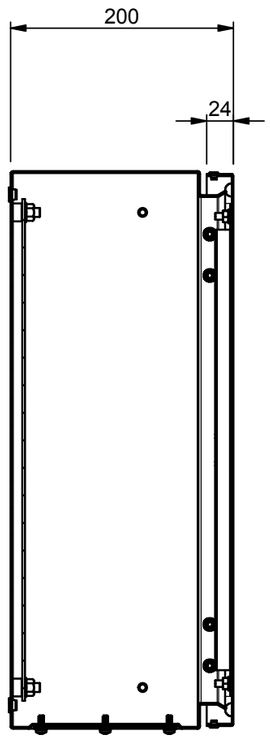

SEZIONE A-A

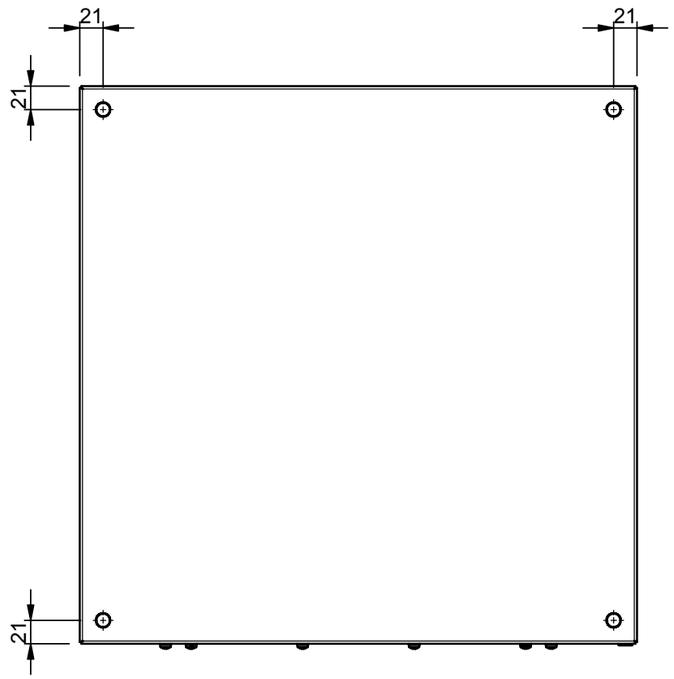

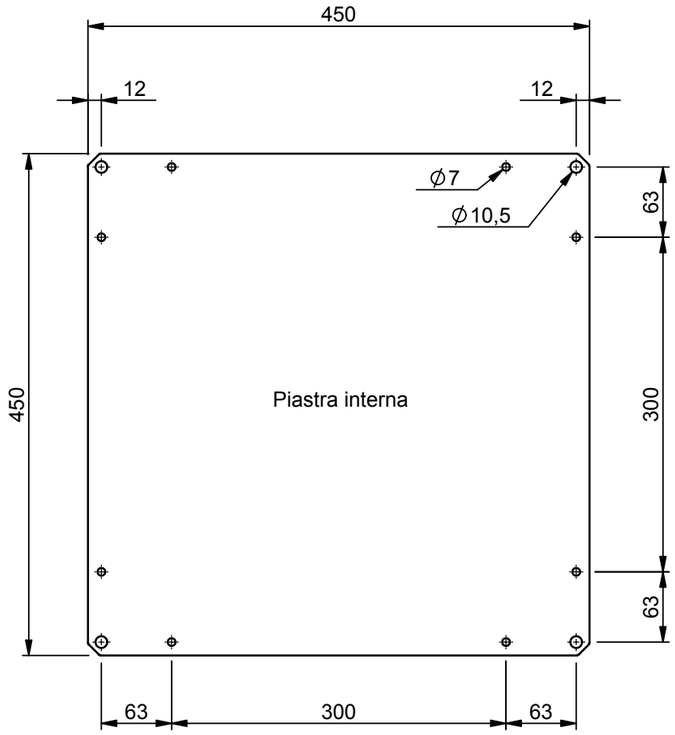

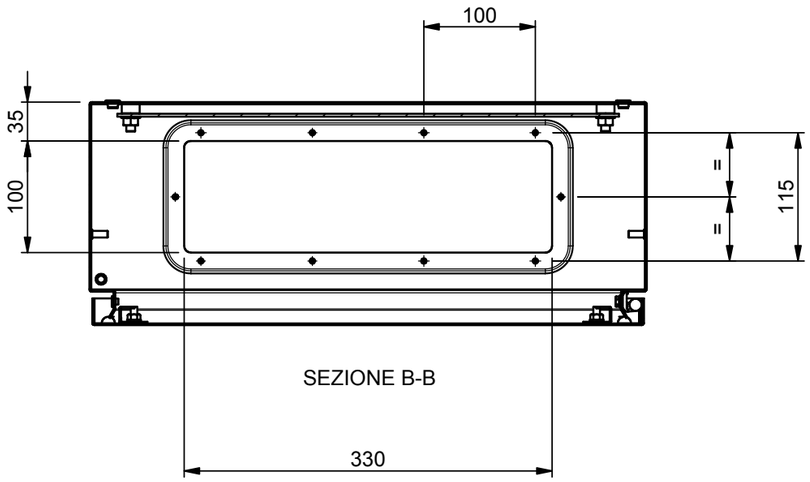

SEZIONE B-B

CASSE ST

500X500X200

ST5_520